ＪＲ労働組合変遷図

２０１４．７

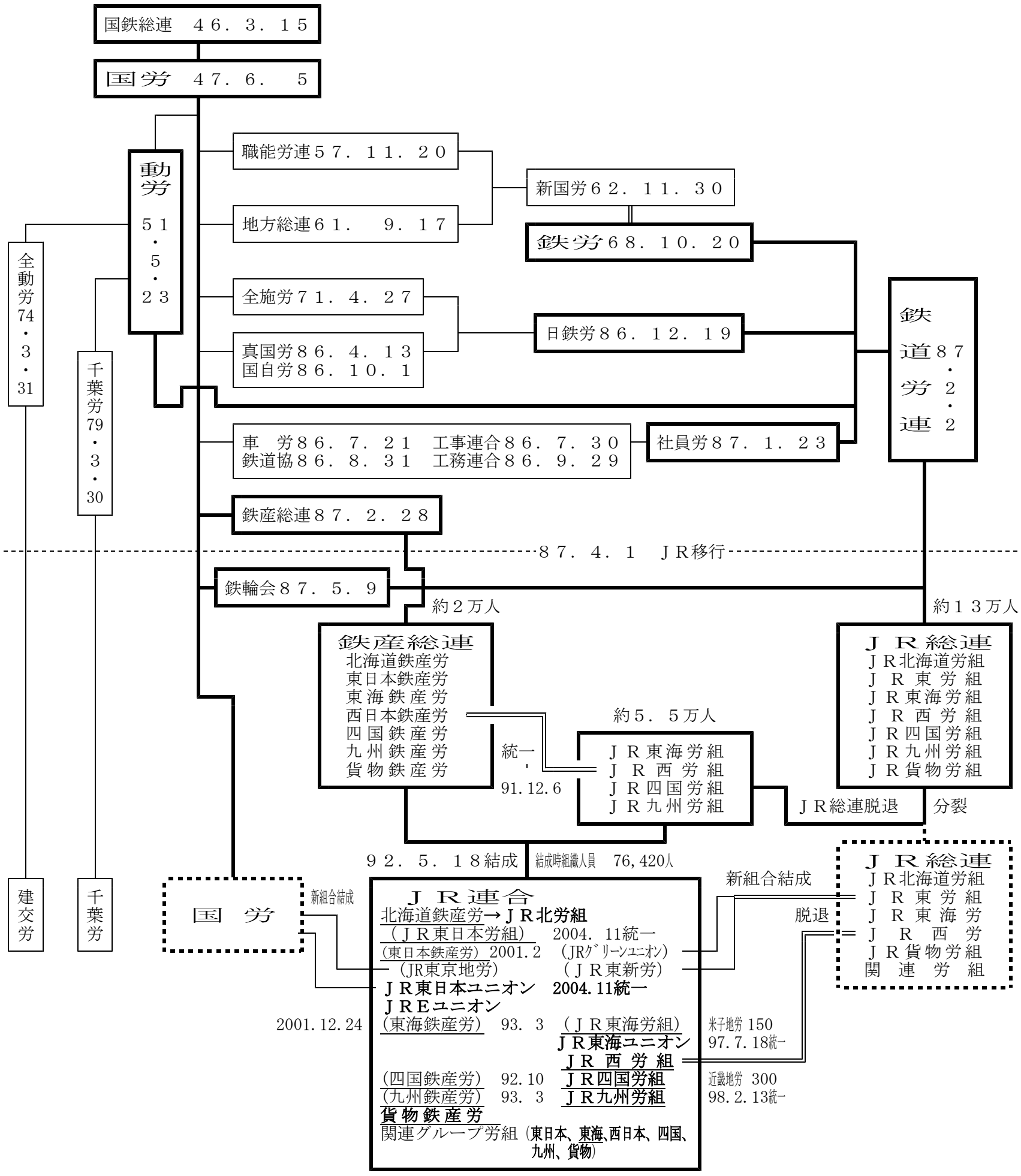

※＿＿は、結成大会参加組合。（ ）内はその後の組織統一で発展的に解消した組合